MAISON Pavane

15min

2 pers

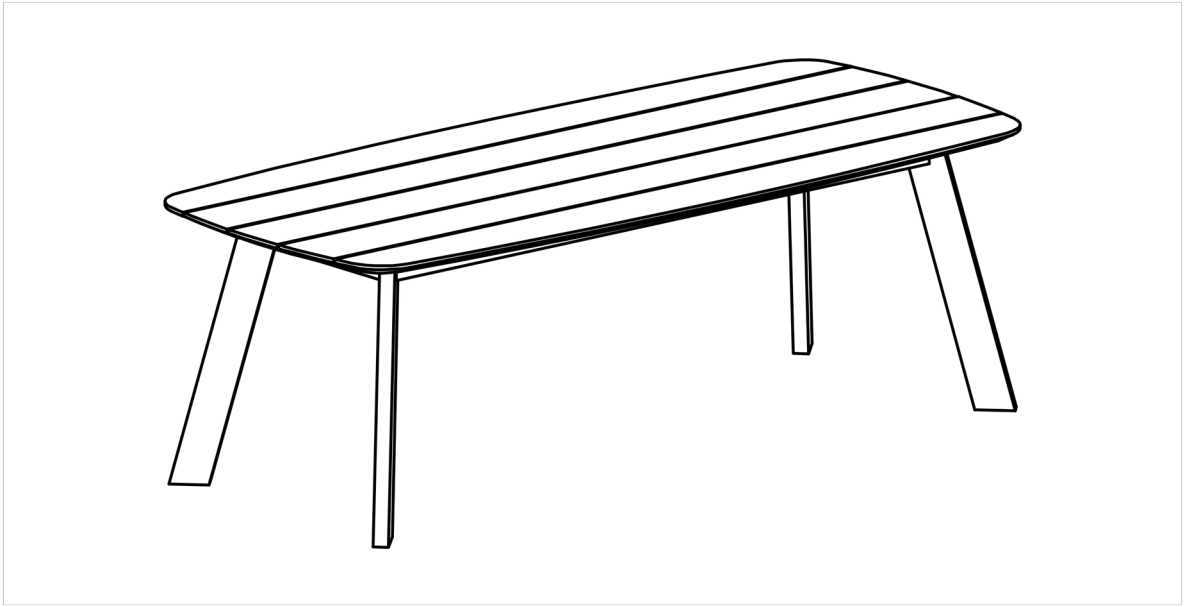

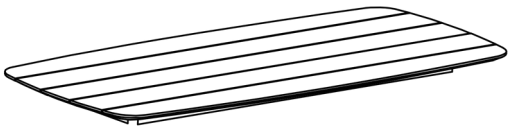

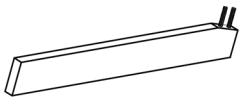



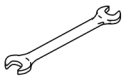

A x 1

B x 4

C x 8

D x 1

FR/ Si vous avez des questions sur votre produit, n'hésitez pas à contacter notre service client en remplissant le formulaire de demande sur notre site www.maisonpavane.com ou par téléphone au : 04 81 07 37 77.

EN/ If you have any questions about your product, please do not hesitate to contact our service department by filling out the request form on our website www.maisonpavane.com or by phone at: +33 (0)4 81 07 37 77.

ES/ Si tiene alguna pregunta sobre su producto, no dude en ponerse en contacto con nuestro departamento de servicio técnico rellenando el formulario de consulta de nuestra página web www.maisonpavane.com o llamando al teléfono: +33 (0)4 8 107 37 77.

MAISON
Pavane

15min

2 pers

1

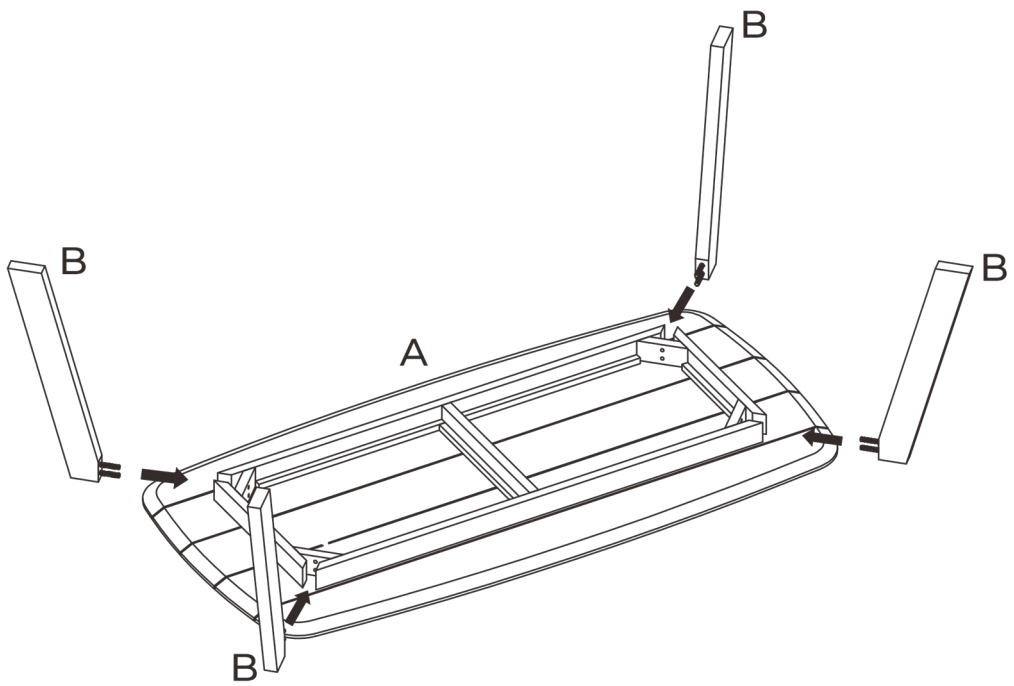

2

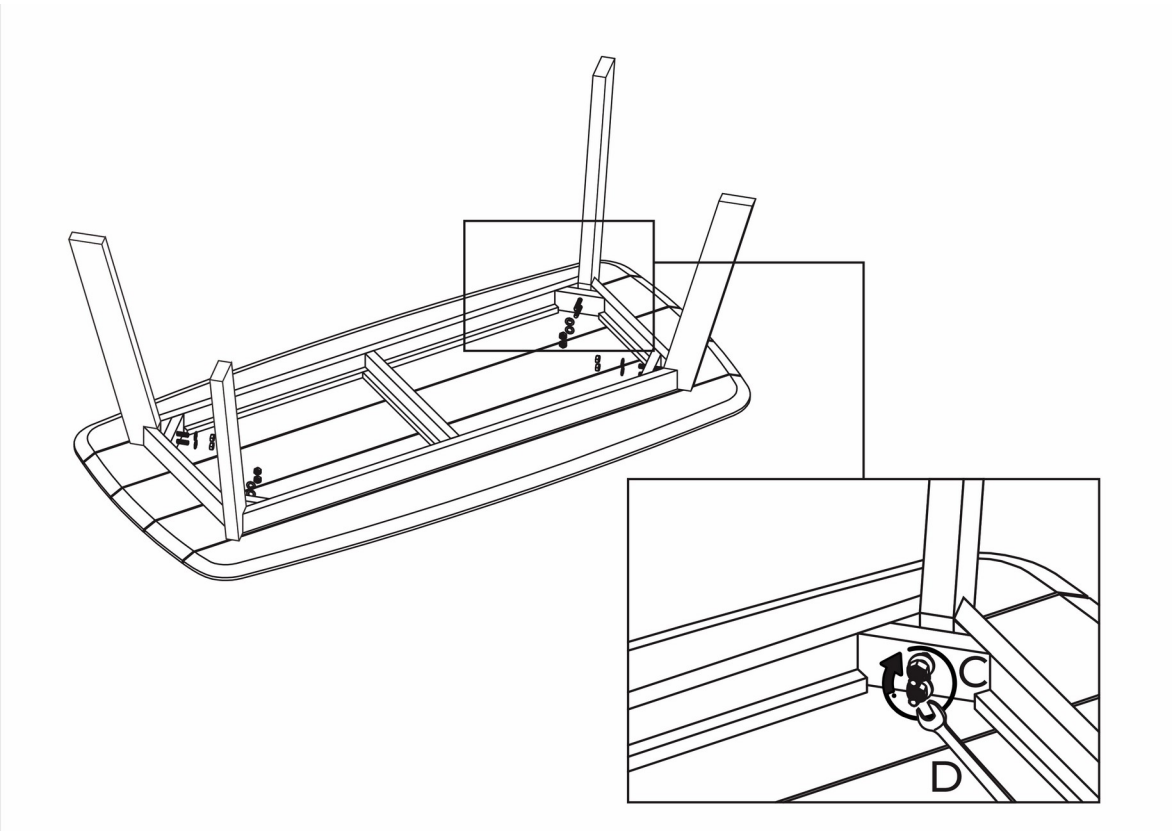

MAISON Pavane

15min

2 pers

3

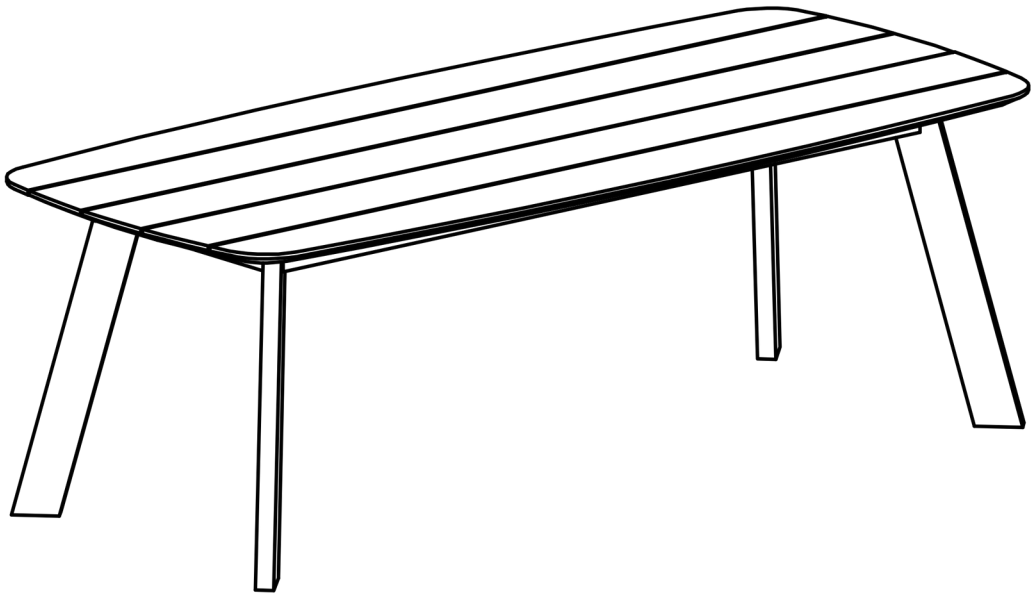

Poids max - 150kg

MAISON Pavane

FR/ **Comment entretenir votre meuble?**
Enfin installé chez vous, voici quelques conseils pour en prendre soin!

EN/ **How to maintain your furniture?**
Finally settled in your home , here are some tips on how to take care of it!

ES/ ¿Cómo mantener sus muebles?
Ahora que ya tiene su propia casa, le damos algunos consejos para cuidarla.

	FR	EN	ES
	Ne pas poser d’articles chauds sur vos tables pour éviter les auréoles.	Do not place hot items on your table to avoid stains.	No coloque objetos calientes en sus mesas para evitar manchas.
	Dépoussiérer régulièrement la surface de votre meuble avec un aspirateur ou avec l'aide d'un chiffon en microfibre.	Regularly dust the surface of your furniture with a vacuum cleaner or with a microfiber cloth.	Limpie regularmente la superficie de su mueble con una aspiradora o con un paño de microfibra.
	Nettoyer le bois de votre meuble à l’aide d’un chiffon légèrement humidifié avec du savon de Marseille.	Clean the wood of your furniture with a cloth slightly moistened with natural soap.	Limpie la madera de sus muebles con un paño ligeramente humedecido con jabón natural.
	Eviter tout contact entre le tissu et des solutions à base d’alcool, abrasives ou de produits ménagers type javel	Avoid any contact between the fabric and alcohol-based solutions, abrasives or household products such as bleach.	Evitar el contacto del tejido con soluciones a base de alcohol, abrasivos o productos domésticos como la lejía.
	Exposées à la lumière, les matières de vos tables peuvent changer de couleur au fil du temps	When exposed to light, your table materials can change colour over time.	Al estar expuestos a la luz, los materiales de sus mesas pueden cambiar de color con el tiempo