MAISON Pavane

10 min

1 pers

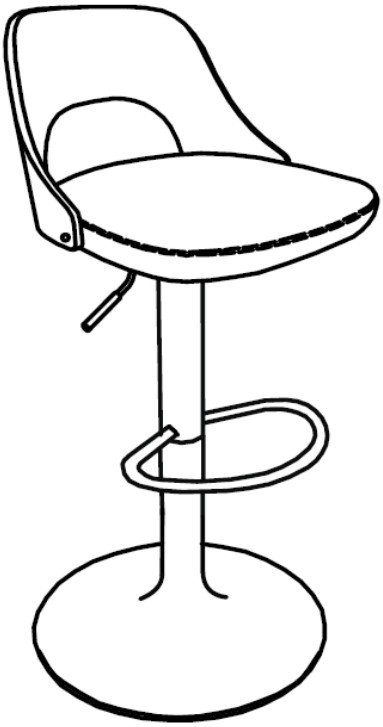



A x 1



B x 1

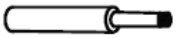

C x 1



D x 1



M6*16mm

E x 4



M6

F x 1

FR/ Si vous avez des questions sur votre produit, n'hésitez pas à contacter notre service client en remplissant le formulaire de demande sur notre site www.maisonpavane.com ou par téléphone au : 04 81 07 37 77.

EN/ If you have any questions about your product, please do not hesitate to contact our service department by filling out the request form on our website www.maisonpavane.com or by phone at: +33 (0)4 81 07 37 77.

ES/ Si tiene alguna pregunta sobre su producto, no dude en ponerse en contacto con nuestro departamento de servicio técnico rellenando el formulario de consulta de nuestra página web www.maisonpavane.com o llamando al teléfono: +33 (0)4 8 107 37 77.

MAISON Pavane

10 min

1 pers

1

FR/ Le capuchon en plastique doit être retiré avant le montage.
EN/ The plastic cap must be removed before assembly.
ES/ El tapón de plástico debe retirarse antes del montaje.

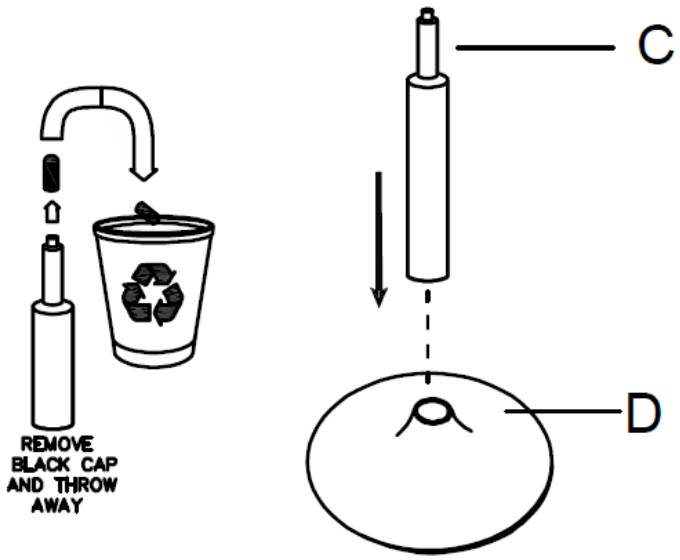

2

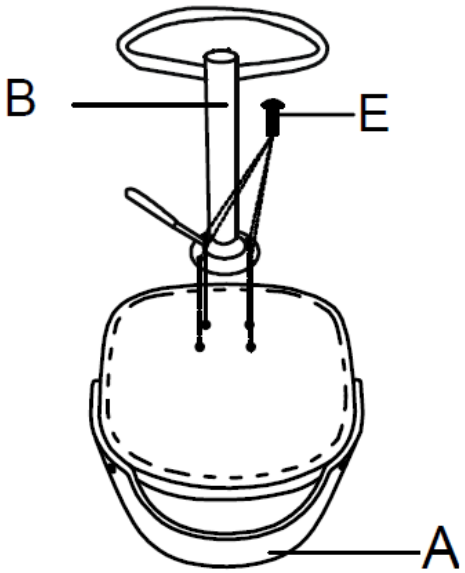

3

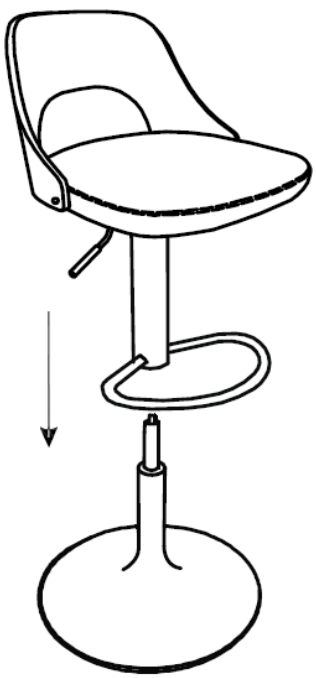

4



Poids max – 130 kg

MAISON Pavane

FR/ **Comment entretenir votre meuble ?**
Enfin installé chez vous, voici quelques conseils pour en prendre soin !

EN/ **How to maintain your furniture?**
Finally settled in your home, here are some tips on how to take care of it!

ES/ **¿Cómo mantener sus muebles?**
Ahora que ya tiene su propia casa, le damos algunos consejos para cuidarla.

	FR	EN	ES
	Ne pas poser d'articles humides ou chauds sur vos assises pour éviter les auréoles.	Do not place wet or hot items on your seats to avoid stains.	No coloque objetos húmedos o calientes en sus asientos para evitar manchas.
	Passer l'aspirateur avec un embout brosse douce pour ne pas érafler la surface	Vacuum with a soft brush tip to avoid scratching the surface.	Aspirar con una punta de cepillo suave para no rayar la superficie
	Privilégier un nettoyage doux à l'aide d'un chiffon humide et de l'eau légèrement savonneuse.	Gently clean with a damp cloth and slightly soapy water.	Limpiar suavemente con un paño húmedo y agua ligeramente jabonosa.
	Eviter tout contact entre le tissu et des solutions à base d'alcool, abrasives ou de produits ménagers type javel	Avoid any contact between the fabric and alcohol-based solutions, abrasives or household products such as bleach.	Evitar el contacto del tejido con soluciones a base de alcohol, abrasivos o productos domésticos como la lejía.
	Exposées à la lumière, les matières de vos assises peuvent changer de couleur au fil du temps	When exposed to light, your seating materials can change colour over time	Al estar expuestos a la luz, los materiales de sus asientos pueden cambiar de color con el tiempo